ARTICOLO N°

MODELLO N°

NOME

SIS #

AIA #

Gamma cottura modulare thermaline 90 - Vano caldo elettrico, 1 porta, GN, H2, 1 lato operatore L= 500mm H 550



589487 (MC4GDAEOAO) Vano caldo elettrico, 1 porta, GN - igiene H2 - 1 lato operatore - L= 500mm

Descrizione

Articolo N°

Vano armadiato di mantenimento con 1 porta da 500 mm di larghezza, costruito secondo la normativa tedesca DIN 18860_2 . Telaio interno robusto e resistente di 2 e 3 mm in AISI 304 (in 1.4301). Sistema di giunzione THERMODUL che permette il perfetto assemblaggio del piano di lavoro delle varie funzioni ed evita possibili infiltrazioni di liquidi. La temperatura nel vano può essere impostata attraverso un termostato fino ad un massimo di 110°C. Il vano può ospitare contenitori GN 1/1.
Protezione all'acqua IPX5. Configurazione: monoblocco con 1 lato operatore, igiene H2.

Caratteristiche e benefici

- Tutti i componenti principali possono essere facilmente accessibili dal fronte.
- Il sistema di giunzione tra le apparecchiature senza saldatura THERMODUL permette la rimozione delle unità in caso di sostituzione o di servizio.
- Unità costruita secondo secondo le norme DIN 18860_2 con 70 millimetri di zoccolo.
- Temperatura impostabile attraverso un termostato per soddisfare le diverse esigenze di mantenimento. Temperatura massima 110 °C.
- [NOT TRANSLATED]

Costruzione

- Protezione all'acqua IPX5.
- Top in acciaio inox AISI 304 di 2 mm di spessore.
- Tutte le superfici sono costruite evitando il più possibile zone di accumulo dello sporco per facilitare le operazioni di pulizia.
- Stoccaggio dimensionato per contenitori GN1/1.
- Telaio interno robusto in acciaio inox.

Approvazione:

Electrolux PROFESSIONAL

Gamma cottura modulare thermaline 90 - Vano caldo elettrico, 1 porta, GN, H2, 1 lato operatore L= 500mm H 550

Fronte

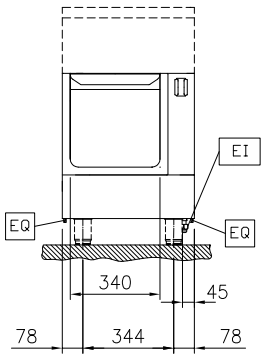

Lato

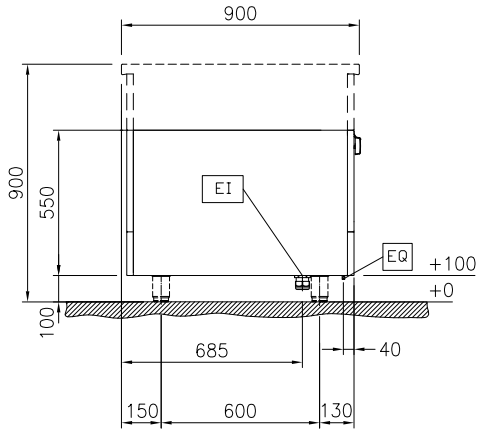

EI = Connessione elettrica

Alto

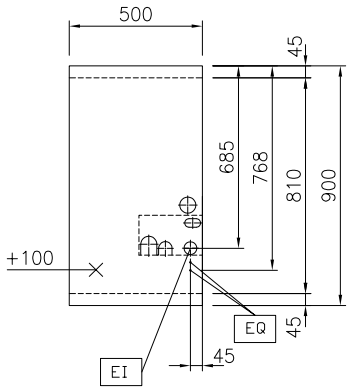

Informazioni chiave

Dimensioni esterne, larghezza:	
589487 (MC4GDAEOAO)	500 mm
Dimensioni esterne, profondità:	900 mm
Dimensioni esterne, altezza:	550 mm
Dimensioni vano (larghezza):	340 mm
Dimensioni vano (altezza):	330 mm
Dimensioni vano (profondità):	715 mm
Temperatura Armadio:	30-110 °C
Peso netto:	25 kg

Sostenibilità

Consumo di corrente:	2.5 Amps

Accessori opzionali

• Pannello laterale in acciaio inox (12.5 mm), installazione a isola, 900x800mm	PNC 912511	❑
• Zoccolatura frontale in acciaio inox da 500 mm	PNC 912595	❑
• Zoccolatura laterale in acciaio inox, sx e dx per installazione a isola, 900mm	PNC 912621	❑
• Zoccolatura laterale in acciaio inox, sx e dx per installazione contro parete, 900mm	PNC 912624	❑
• Zoccolatura laterale in acciaio inox, sx e dx per installazione schiena contro schiena, 1800mm	PNC 912627	❑
• Zoccolatura in acciaio inox, per installazione contro parete, 500 mm	PNC 912898	❑
• Zoccolatura in acciaio inox, per installazione a isola, 500 mm	PNC 912917	❑
• Pannello laterale in acciaio inox sinistro (12.5 mm), installazione contro parete	PNC 913102	❑
• Pannello laterale in acciaio inox destro (12.5 mm), installazione contro parete	PNC 913106	❑
• Pannello posteriore in acciaio inox, per vani e unità, 1 lato operatore, 500x550mm	PNC 913179	❑
• Pannello laterale in acciaio inox sinistro (12.5 mm), installazione schiena contro schiena	PNC 913224	❑
• Pannello laterale in acciaio inox destro (12.5 mm), installazione schiena contro schiena	PNC 913225	❑
• Ripiano per vano armadiato L= 340mm, 1 lato operatore	PNC 913233	❑
• Kit ottimizzazione energetico 14A	PNC 913244	❑
• Pannello laterale rinforzato (da utilizzare solo con il piano di lavoro laterale), 900x800mm	PNC 913259	❑
• Pannello laterale rinforzato (da utilizzare solo con il piano di lavoro laterale), 900x800mm, sinistro	PNC 913268	❑
• Pannello laterale rinforzato (da utilizzare solo con il piano di lavoro laterale), 900x800mm, destro	PNC 913270	❑
• Pannello laterale rinforzato (da utilizzare solo con il piano di lavoro laterale), 900x800mm, sinistro	PNC 913277	❑

L'azienda si riserva il diritto di apportare modifiche ai prodotti senza preavviso

2026.11.19

• Pannello laterale rinforzato (da utilizzare solo con il piano di lavoro laterale), 900x800mm, destro	PNC 913278	❑
• Kit fissaggio ripiani - 1 lato operatore	PNC 913279	❑
• Pannello divisorio, 900x800 mm (può essere utilizzato solo tra installazioni di apparecchiature della thermaline Modulare 90 e la precedente gamma thermaline C90)	PNC 913673	❑
• - NOT TRANSLATED -	PNC 913676	❑
• Pannello laterale di copertura a filo, in acciaio inox (questo pannello deve essere utilizzato come chiusura contro una parete, tra apparecchiature della gamma thermaline/ProThermetic e apparecchiature non appartenenti alla gamma thermaline, che abbiano stesse dimensioni)	PNC 913689	❑

L'azienda si riserva il diritto di apportare modifiche ai prodotti senza preavviso